記号 SYM	ゾーン ZONE	記事 DESCRIPTION	年月日 DATE	変更者 REVD	承認 APPD
B	−	内容一部修正			

B

V6048329

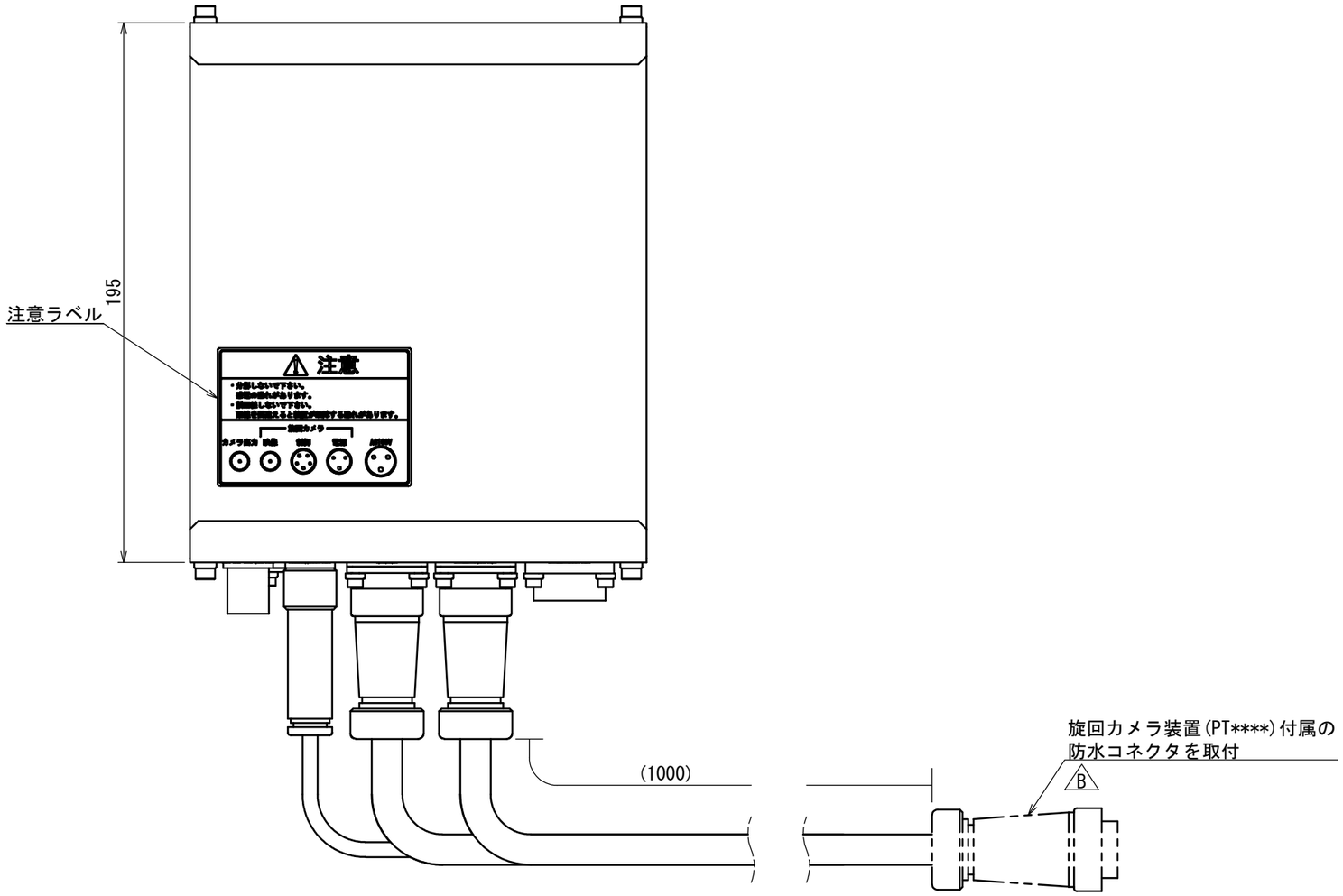

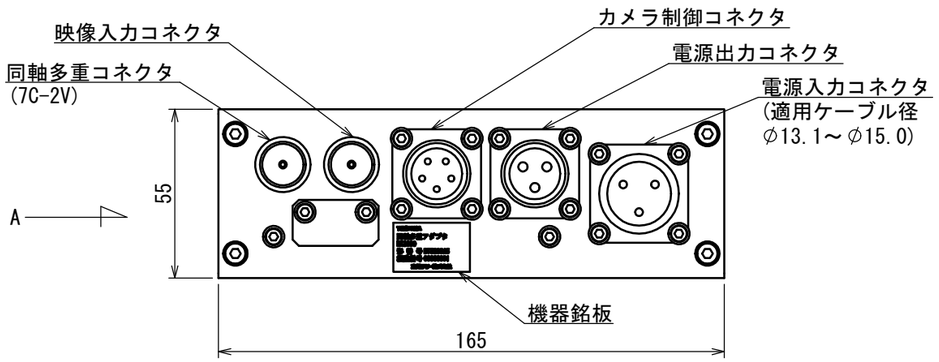

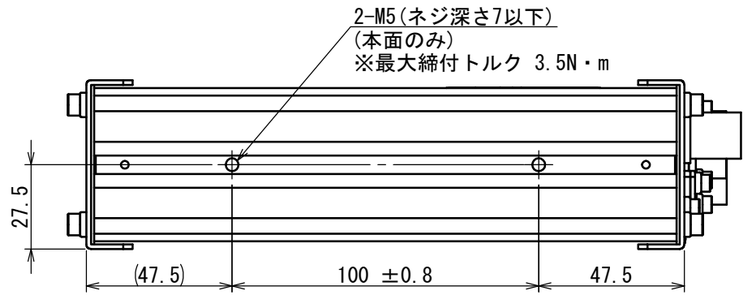

A矢視図

B

仕様	
主材質	アルミニウム合金
処理	ウレタン樹脂焼付塗装
塗装色	クラウディーグレー
質量	2kg以下
構造	IPX5(JIS C 0920)

承認 APPROVED BY	第三角法 3RD ANGLE PROJECTION	公差 TOLERANCE	名称 TITLE MX3000 同軸多重アダプタ 外観図
検図 CHECKED BY			
検図 CHECKED BY	単位 UNIT mm,g	尺度 SCALE 1:2	形番号 MODEL NO. / 関係図面 RELATION DWG NO.
設計 DESIGNED BY	東芝テリー株式会社 TOSHIBA TELI CORPORATION	図面番号 DRAWING NO. V6048329	変更 REV. MARK B / 縮図 REDUCE
製図 DRAWN BY			

出図

整理